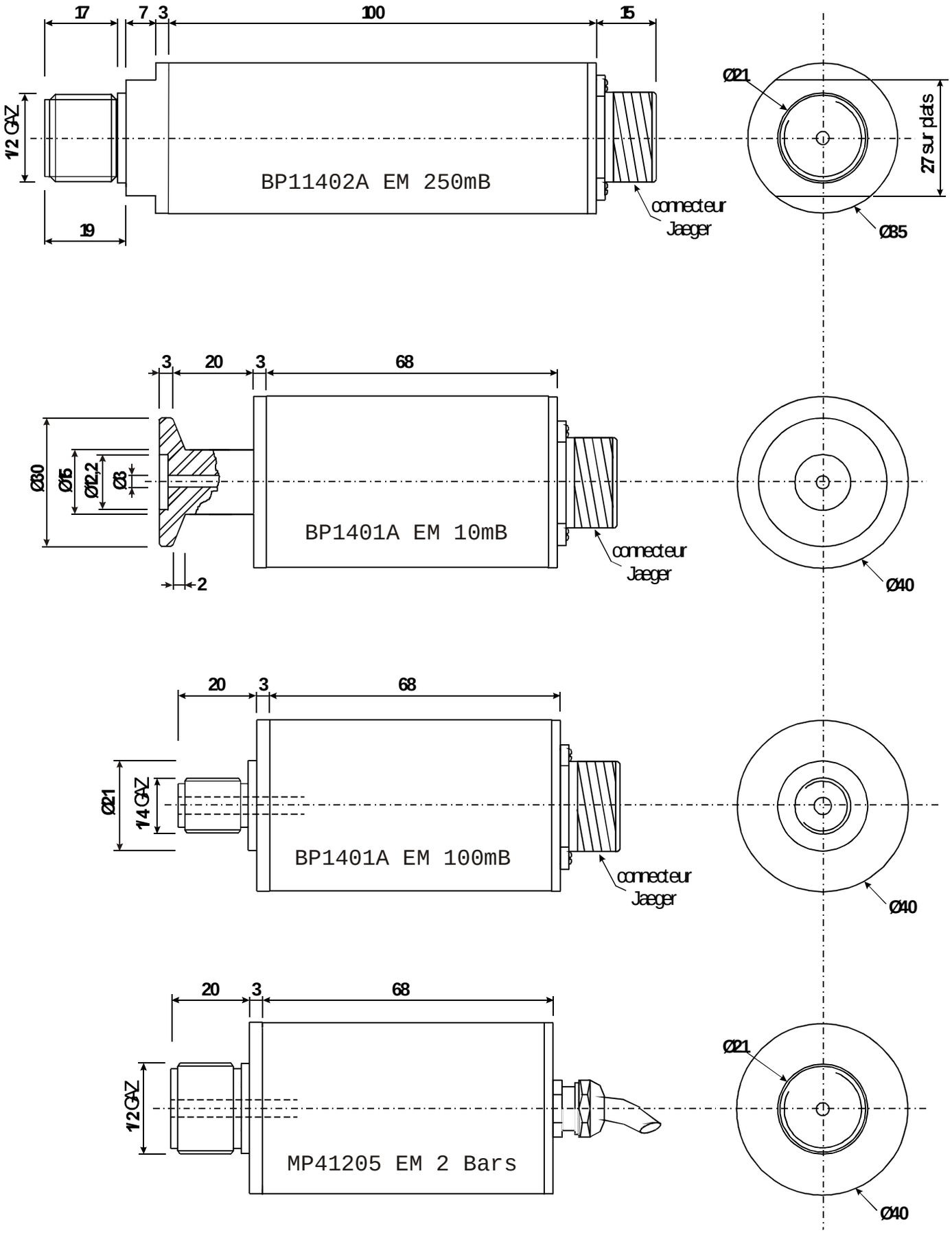

Capteurs de Pression BP & MP